FELÜLNÉZET M 1:50
HÍD UTÁN, JOBB OLDAL

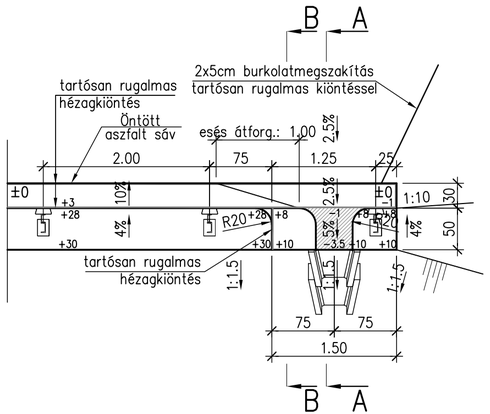

SZIVÁRGÓ KIVEZETÉS ELŐFEJE M 1:25

METSZET

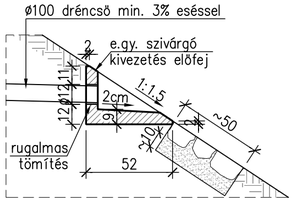

FELÜLNÉZET

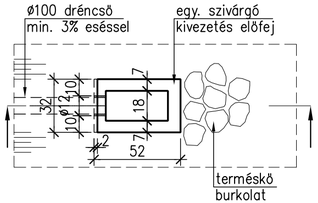

RÉZSÜBURKOLAT RÉSZLETE M 1:50

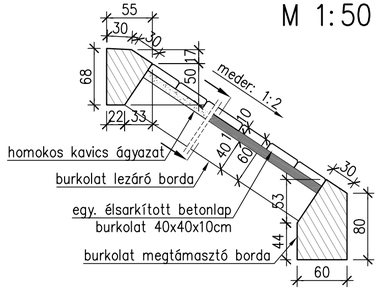

METSZET

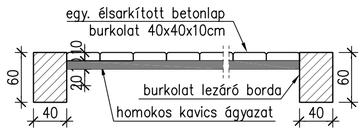

A–A METSZET M 1:25

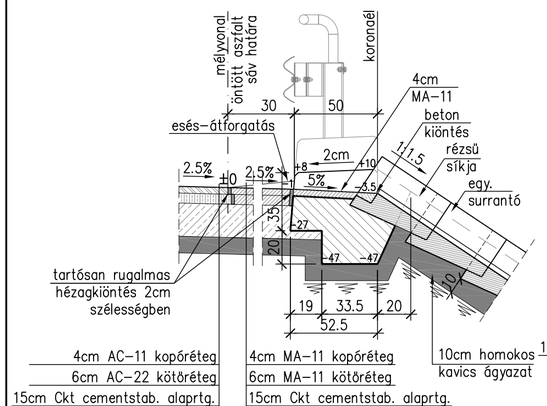

B–B METSZET M 1:25

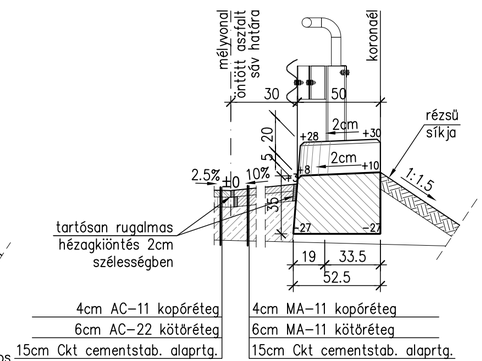

MEGJEGYZÉS

1. A ±0 szinttel jelzett vonal a hengerelt és az öntött aszfalt sáv határán van. Abszolút szintje a pálya hossz–szelvényéből és oldaleséséből adódik, illetve a hosszeséstől függően változik. A padka relatív szintmagasságai ehhez a ±0 szinthez viszonyulnak, merőlegesen vetítve.
2. Ez a terv együtt kezelendő az Általános terv című tervlappal.
3. A rézsük, rézsűkúpok burkolata 1:1.5–es, a mederrézsű burkolata 1:2–es meredekséggel készítendő.
4. Anyagminőségek:

Padkaburkolat	C35/45–XC4–XA1–XF4–XD3–XV2(H)–24–F3
Betonlap burkolat	C25/30 gyártói alkalmazási engedély szerint
Burkolat lábazata	C30/37–XC4–XA1–XF4–XV2(H)–24–F2
Burkolat szegélygerendája	C30/37–XC4–XA1–XF4–XV2(H)–24–F2
Előregyártott szivárgó kivezetés előfej	C25/30 gyártói alkalmazási engedély szerint

ÉPÍTÉSI ENGEDÉLYT MEGADTA
a
Pest Megyei Kormányhivatal Műszaki Engedélyezési és Fogyasztóvédelmi Főosztály az UT/53/18/2016. ügyirat sz. határozatában foglaltak szerint.
Budapest, 2016. március 9.
dr. Tarnai Richárd kormánymegbízott nevében
Sándor János
osztályvezető

KIVITELI TERVET JÓVÁHAGYTA
a
Pest Megyei Kormányhivatal Műszaki Engedélyezési és Fogyasztóvédelmi Főosztály az UT/53/25/2016. ügyirat sz. határozatában foglaltak szerint.
Budapest, 2016. június 29.
dr. Tarnai Richárd kormánymegbízott nevében
Sándor János
osztályvezető

VERZIÓSZÁM:	MÓDOSÍTÁS TÁRGYA:	DÁTUM:

ÉPÍTTETŐ:
SZENTENDRE VÁROS ÖNKORMÁNYZATA
2000 SZENTENDRE, VÁROSHÁZ TÉR 3.

GENERÁL TERVEZŐ:
GrafiTUS
ÉPÍTŐIPARI ÉS SZOLGÁLTATÓ KFT.
2025 Visegrád, Fő u. 76.
E-mail: grafitus@t-online.hu

SZAKÁGI TERVEZŐ:
RENOVAL 2002 BT.
4032 DEBRECEN, LISZNYAI U. 3.

FELELŐS TERVEZŐ:
KIS LÁSZLÓ
T, HT, KÉ 01-12313

TERVEZŐ:
KIS LÁSZLÓ
T, HT, KÉ 01-12313

BERUHÁZÁS MEGNEVEZÉSE:
Szentendre, Egres u. átépítése
Nap utca – Óvíz utca közötti szakasz

SZAKÁGI TERV MEGNEVEZÉSE:
Egres út 0+089.67 km sz.-ben lévő
Sztaravoda-patak híd
ÁTÉPÍTÉSE

TÁMASZKÖZ: 6.00m α = 64.35° TEHERBÍRÁS: "B"

Szakterv:
Hídépítés

RÉSZMŰVELET:
PADKACSATLAKOZÁS

TERVFÁZIS: KIVITELI TERV
TERVSZÁM: 91/2015

DÁTUM:	RAJZMÉRET:	MÉRETARÁNY:	RAJZSZÁM:
2016.05.	297x620	1:50, 25	R–18