M1 MINTAKERESZTSZELVÉ
(Tervezett útpálya a 0+075,00 - 0+087,24 km.

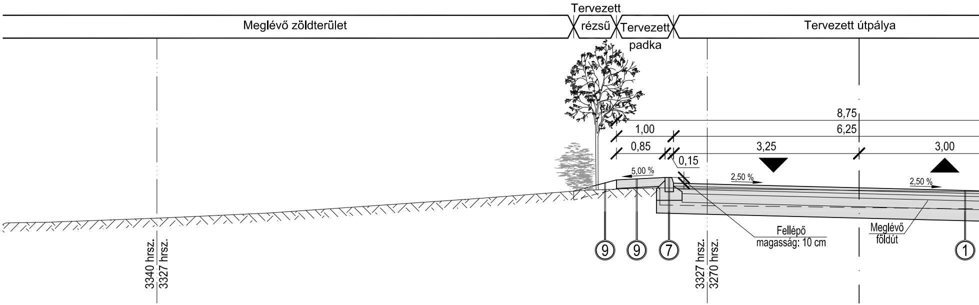
Meglévő zöldterület
Tervezett
rézsű
Tervezett
padka
Tervezett útpálya
8,75
6,25
1,00
0,85
3,25
3,00
0,15
5,00 %
2,50 %
2,50 %
Fellépő
magasság: 10 cm
Meglévő
földút
3340 hrsz.
3327 hrsz.
3327 hrsz.
3270 hrsz.
9
9
7
1

M4 MINTAKERESZTSZELVÉNY
(Tervezett útpálya és gyalogjárda a 0+380,00 - 0+480,85 és a 0+521,25 - 0+602,46 km. sz

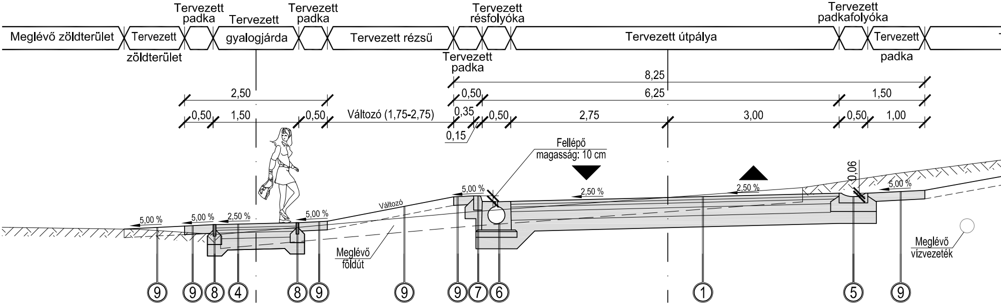
Meglévő zöldterület
Tervezett
zöldterület
Tervezett
padka
Tervezett
gyalogjárda
Tervezett
padka
Tervezett rézsű
Tervezett
padka
Tervezett
résfolyóka
Tervezett útpálya
Tervezett
padkafolyóka
Tervezett
padka
8,25
2,50
0,50
6,25
1,50
0,50
1,50
0,50
Változó (1,75-2,75)
0,35
0,50
2,75
3,00
0,50
1,00
0,15
Fellépő
magasság: 10 cm
0,06
5,00 %
5,00 %
2,50 %
5,00 %
Változó
5,00 %
2,50 %
2,50 %
5,00 %
Meglévő
földút
Meglévő
vízvezeték
9
9
8
4
8
9
9
9
7
6
1
5
9

NY
szelvények között)

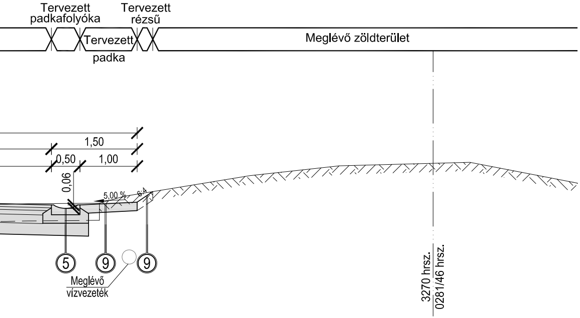
Tervezett padkafolyóka
Tervezett rézsű
Tervezett padka
Meglévő zöldterület
1,50
0,50
1,00
0,06
5,00 %
6:4
5
9
9
Meglévő vízvezeték
3270 hrsz.
0281/46 hrsz.

(Tervezett útpálya; kéto

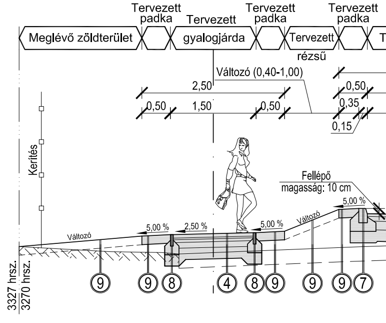
Meglévő zöldterület
Tervezett padka
Tervezett gyalogjárda
Tervezett padka
Tervezett rézsű
Tervezett padka
T
Változó (0,40-1,00)
2,50
0,50
1,50
0,50
0,50
0,35
0,15
Kerítés
Fellépő magasság: 10 cm
5,00 %
2,50 %
5,00 %
5,00 %
Változó
Változó
9
9
8
4
8
9
9
9
7
3327 hrsz.
3270 hrsz.

zelvények között)

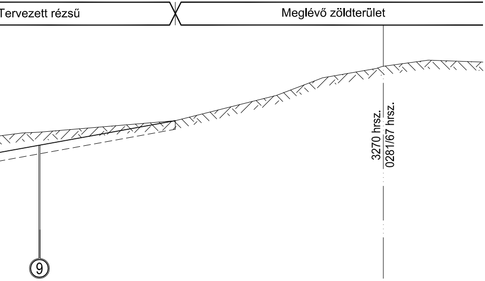
Tervezett rézsű
Meglévő zöldterület
9
3270 hrsz.
0281/67 hrsz.

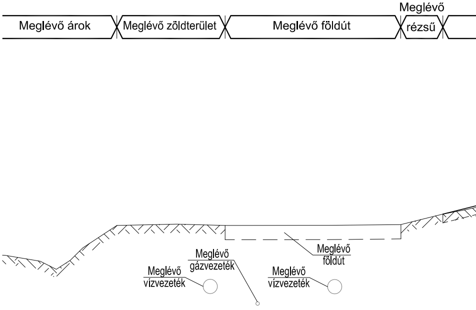
Meglévő árok
Meglévő zöldterület
Meglévő földút
Meglévő rézsű
Meglévő földút
Meglévő gázvezeték
Meglévő vízvezeték
Meglévő vízvezeték

M2 MINTAKERESZTSZELVÉNY
ldali, párhuzamos parkoló állások és gyalogjárda a 0+161,92 - 0+239,46 km. szelvények között)

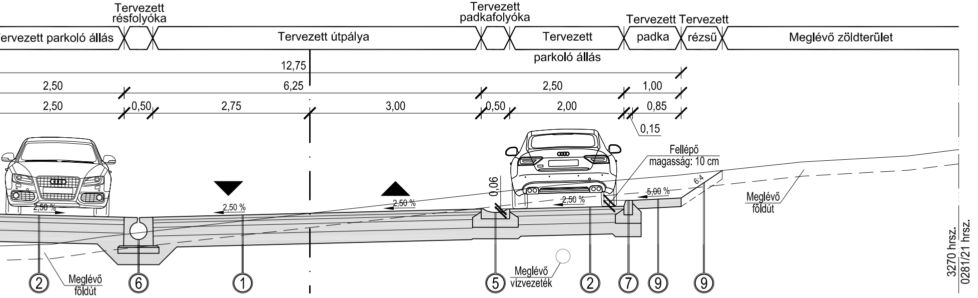
Tervezett résfolyóka
Tervezett padkafolyóka
Tervezett Tervezett
ervezett parkoló állás
Tervezett útpálya
Tervezett parkoló állás
padka
rézsű
Meglévő zöldterület
12,75
2,50
6,25
2,50
1,00
2,50
0,50
2,75
3,00
0,50
2,00
0,85
0,15
Fellépő magasság: 10 cm
0,06
2,50 %
2,50 %
2,50 %
2,50 %
5,00 %
6:4
Meglévő földút
Meglévő földút
Meglévő vízvezeték
3270 hrsz.
0281/21 hrsz.
2
6
1
5
2
7
9
9

M5 MINTAKERESZTSZELVÉNY
(Tervezett útpálya a 0+620,63 - 0+650,00 km. szelvények között)

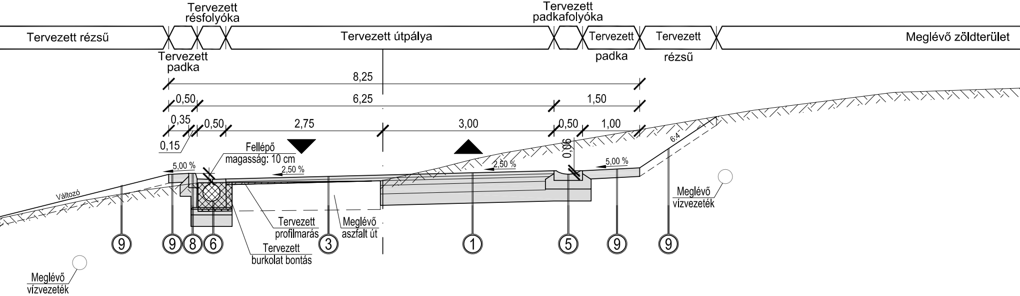
Tervezett résfolyóka
Tervezett padkafolyóka
Tervezett rézsű
Tervezett útpálya
Tervezett padka
Tervezett rézsű
Meglévő zöldterület
Tervezett padka
8,25
0,50
6,25
1,50
0,35
0,50
2,75
3,00
0,50
1,00
0,15
Fellépő magasság: 10 cm
0,06
5,00 %
2,50 %
2,50 %
5,00 %
6:4
Változó
Tervezett profilmarás
Meglévő aszfalt út
Tervezett burkolat bontás
Meglévő vízvezeték
Meglévő vízvezeték
9
9
8
6
3
1
5
9
9

M3 MINTAKERESZTSZELVÉNY
(Tervezett útpálya kapubejárónál)

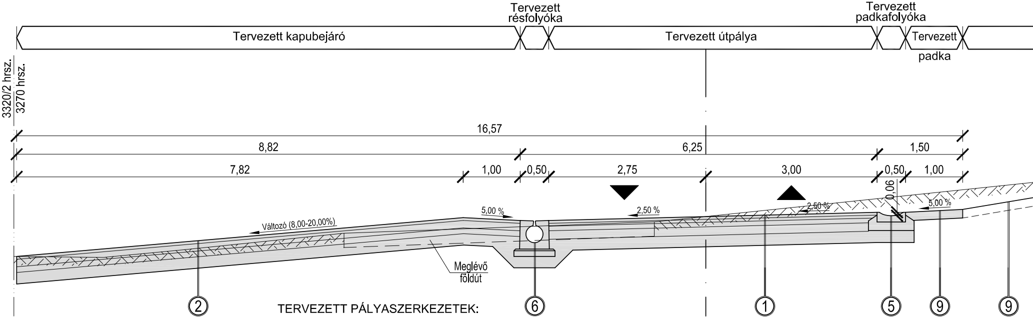
Tervezett résfolyóka
Tervezett padkafolyóka
Tervezett kapubejáró
Tervezett útpálya
Tervezett padka
3320/2 hrsz.
3270 hrsz.
16,57
8,82
6,25
1,50
7,82
1,00
0,50
2,75
3,00
0,50
1,00
0,06
Változó (8,00-20,00%)
5,00 %
2,50 %
2,50 %
5,00 %
Meglévő földút
2
6
1
5
9
9

TERVEZETT PÁLYASZERKEZETEK:

1.) Aszfalt burkolat pályaszerkezete - közút:
- 50 mm vtg. AC 11 kopó 50/70 jelű aszfaltbeton kopóréteg
- 50 mm vtg. AC 22 kötő 35/50 jelű aszfaltbeton kötőréteg
- 80 mm vtg. mart aszfalt kiékelő réteg
- 150 mm vtg. FZKA 0/32 folytonos szemeloszlású zúzottkő alapréteg
- 200 mm vtg. fagyálló szemcsés talajjavító/fagyvédő réteg

530 mm

2.) Aszfalt burkolat pályaszerkezete - parkoló és kapubejáró:
- 50 mm vtg. AC 11 kopó 50/70 jelű aszfaltbeton kopóréteg
- 80 mm vtg. mart aszfalt kiékelő réteg
- 150 mm vtg. FZKA 0/32 folytonos szemeloszlású zúzottkő alapréteg
- 200 mm vtg. fagyálló szemcsés talajjavító/fagyvédő réteg

480 mm

3.) Aszfalt burkolat pályaszerkezete - burkolat erősítés:
- 50 mm vtg. AC 11 kopó 50/70 jelű aszfaltbeton kopóréteg
- 50 mm vtg. AC 22 kötő 35/50 jelű aszfaltbeton kötőréteg
- Meglévő, megmaradó útpálya

4.) Térkő burkolat pályaszerkezete - gyalogjárda:
- 60 mm vtg. e.gy. beton kiselemes térkő burkolat
- 30 mm vtg. NZ 0/4 zúzalék ágyazó réteg
- 50 mm vtg. NZ 5/12 kiékelő zúzalék réteg
- 100 mm vtg. FZKA 0/32 folytonos szemeloszlású zúzottkő alapréteg
- 200 mm vtg. fagyálló szemcsés talajjavító/fagyvédő réteg

440 mm

5.) Padkafolyóka:
- 2000x500x110/170 mm e. gy. útpadka folyóka elem
- 150 mm vtg. C20/25-32-F1 min. monolit beton koszorú
- 200 mm vtg. szemcsés talajjavító/fagyvédő réteg

460 mm

6.) II-1 jelű résfolyóka:
- 4000x500x500/520 mm e. gy. beton résfolyóka elem
- 130 mm vtg. C20/25-32-F1 min. monolit beton koszorú
- 200 mm vtg. szemcsés talajjavító/fagyvédő réteg

830 mm

7.) Kiemelt szegély:
- 1000(250)×300×150 mm e.gy. beton kiemelt szegélykő
- 150 mm vtg. C 20/25-24-F1 min. beton alapgerenda
- 200 mm vtg. fagyálló szemcsés talajjavító/fagyvédő réteg

8.) Kerti szegély:
- 1000×200×50 mm e.gy. beton kerti szegélykő
- 150 mm vtg. C 20/25-24-F1 min. beton alapgerenda
- 200 mm vtg. fagyálló szemcsés talajjavító/fagyvédő réteg

9.) Füvesített padka és területrendezés:
- 150 mm vtg. termőföld terítés
- füvesítés 30-50g/m2 mennyiségű fűmagkeverékkel

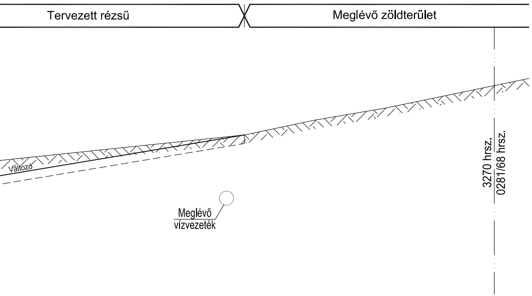
Tervezett rézsű
Meglévő zöldterület
Változó
Meglévő vízvezeték
3270 hrsz.
0281/68 hrsz.

MINTAKERESZTSZELVÉNYEKEN NEM SZEREPLŐ KONSZIGNÁCIÓK:

10.) Döntött szegély (kapubejárónál):
- 400×150×200 mm e.gy. beton süllyesztett szegélykő
- 150 mm vtg. C 20/25-24-F1 min. beton alapgerenda
- 200 mm vtg. fagyálló szemcsés talajjavító/fagyvédő réteg

11.) Süllyesztett szegély (kapubejárónál):
- 400×150×200 mm e.gy. beton süllyesztett szegélykő
- 150 mm vtg. C 20/25-24-F1 min. beton alapgerenda
- 200 mm vtg. fagyálló szemcsés talajjavító/fagyvédő réteg

12.) II-C0 jelű résfolyóka tisztító alapidom:
- Öntöttvas keret, műanyag fedlap (Terhelési osztály: D400 kN)
- 1000x500x500/520 mm e. gy. beton résfolyóka elem
- 130 mm vtg. C20/25-32-F1 min. monolit beton koszorú
- 200 mm vtg. szemcsés talajjavító/fagyvédő réteg

830 mm

TANDEM MÉRNÖKIRODA KFT.
Iroda: 1033 Bp., Polgár u. 12. Postacím: 1300 Pf.: 4
Tel.: [1] 368-8343; [1] 368-9063
e-mail: pej.kalman@tandemkft.hu
web: www.tandemkft.hu

ISO 9001:2001
503/0919(1)-850(1)

Megbízó: Szentendre Város Önkormányzata
(2000 Szentendre, Városház tér 3.)

Dátum: 2015. december

Megbízás tárgya: Szentendre, Vasvári Pál utca útépítési és víztelenítési
ENGEDÉLYEZÉSI TERVE

Munkaszám: 833/2015/V

Rajzszám: U-4.

Részművelet, rajz megnevezés:

MINTAKERESZTSZELVÉNYEK

Méretarány: M=1:50

Felelős tervező:	Tervező:	Tervező:	Belső ellenőr:	Kiadva:
Ozsváth György KÉ-K/13-11403			Pej Kálmán KÉ-K/01-5207	2016. október

Ez a terv a TANDEM Mérnökiroda Kft. szellemi terméke.

[illegible]